Карлукское муниципальное образование
АДМИНИСТРАЦИЯ

Дизайн проект "Благоустройство территории по адресу Иркутская область, Иркутский район, д. Карлук, по ул. Школьная возле здания Администрации"

151-001-001-ГП

Рабочий проект

г. Иркутск 2019г.

Согласовано

Согласовано

Взам. инв. №

Подп. и дата

Инв. № подл.

Карлукское муниципальное образование
АДМИНИСТРАЦИЯ

Дизайн проект "Благоустройство территории по адресу Иркутская область, Иркутский район, д. Карлук, по ул. Школьная возле здания Администрации"

151-001-001-ГП

Рабочий проект

Ген.директор
Гл.инженер

г. Иркутск 2019г.

Согласовано

Согласовано

Взам. инв. №

Подп. и дата

Инв. № подл.

ФОРМИРОВАНИЕ КОМФОРТНОЙ ГОРОДСКОЙ СРЕДЫ

Благоустройство территории по адресу: Иркутская область, Иркутский район, д. Карлук, по ул. Школьная возле Администрации.

Ведомость рабочих чертежей основного комплекта ГП

Лист	Наименование	Примечание
1	Общие указания	
2	Анализ участка. Фотофиксация.	
3	Генеральный план.	
4	План организации рельефа.	
5	План благоустройства территории.	
6	Разбивочный план.	
7	План расположения электрооборудования наружного электроосвещения. (прилагаемый документ 151.001.001–ЭН)	
8	Схема установки светильников. Схема крепления провода к опоре. Материалы (прилагаемый документ 151.001.001–ЭН) .	

Ситуационная схема расположения участка.

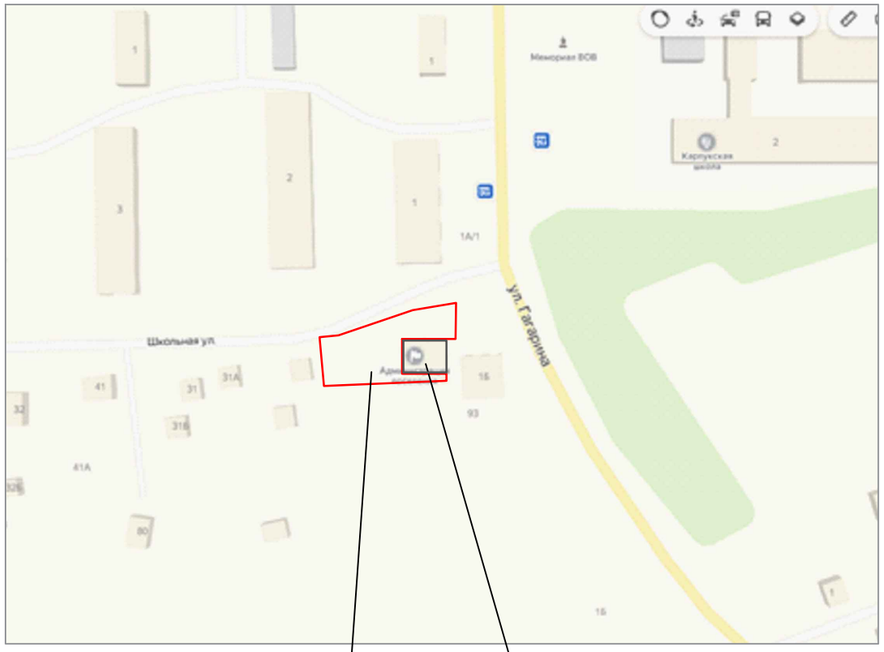

ОБЩИЕ ДАННЫЕ

1. Проект благоустройства выполнен в рамках программы "Формирование комфортной городской среды в отношении общественной территории, расположенной по адресу: Иркутская область, Иркутский район, д. Карлук, по ул. Школьная возле Администрации.
2. Градостроительная ситуация:

Участок проектирования – зона у здания администрации, расположенная в границах улиц Школьная и Гагарина в центре д. Карлук. территория расположена в насыщенной зоне жилых и общественных зданий: жилые дома, здание Администрации, школа, магазин. Земельный участок имеет сложную форму в плане, общая площадь в границах благоустройства 742м2, так же имеется естественный уклон площадки в сторону ул. Гагарина.

В настоящее время территория благоустроена частично и нуждается в дальнейшем благоустройстве для формирования комфортной городской среды. Имеется пандус для обеспечения доступа МГН в здание Администрации, имеется 1 урна у входа в здание.

Результаты натурных обследований выявили следующие недостатки территории:

–отсутствует освещение пространства около здания Администрации;
–отсутствуют места отдыха со скамьями;
–отсутствует озеленение территории : деревья, кустарники;
–отсутствует травянистый покров;
–отсутствуют информационные щиты;
–отсутствует тротуар между дорогой и зданием Администрации;
–отсутствует покрытие автостоянки.

3. Концепция проекта:

Градостроительное решение и функциональное зонирование выполнено с учетом архитектурных и планировочных решений исторически сложившейся застройки.

4. Проект предусматривает урегулирование сложившейся неорганизованной структуры территории с созданием зоны отдыха, озеленением и устройством тротуара возле проезжей части для доступности к объектам социальной инфраструктуры.
5. Конструктивные решения:

– разработаны варианты покрытий с учетом доступности МГН .

Фотофиксация территории у здания Администрации

				151.001.001–ГП			
Изм. Кол.уч.	Лист N док.	Подпись	Дата	Дизайн проект "Благоустройство территории"			
Директор				Территория, расположенная по адресу: Иркутская область, Иркутский район, д. Карлук, по ул. Школьная возле здания Администрации.	Стадия	Лист	Листов
ГИП					Р	1	6
ГАП							
Архитектор				Общие данные.	Карлукское муниципальное образование АДМИНИСТРАЦИЯ		
Н. контроль							

Генеральный план территории. Существующее положение.

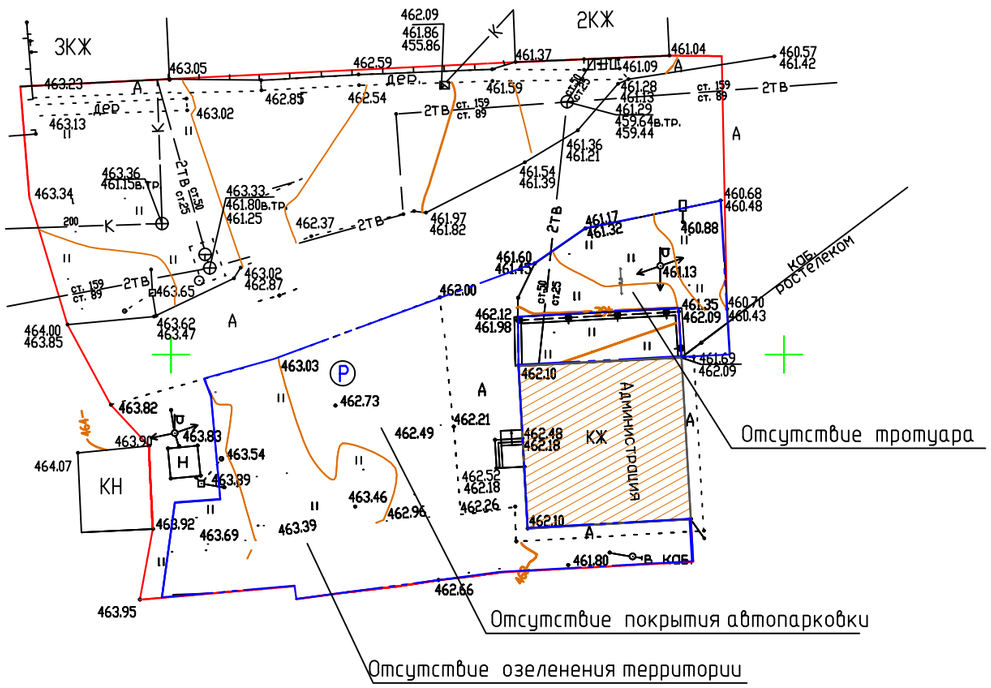

Фотофиксация территории у здания Администрации

Прилегающая территория

Фотофиксация территории у здания Администрации

Отсутствие тротуара между зданием администрации и дорогой.

УСЛОВНЫЕ ОБОЗНАЧЕНИЯ

Обознач. на генплане	Наименование	Примечание
	Существующее здание	
	Граница отвода участка	
	Граница благоустройства	

				151.001.001–ГП		
				Дизайн проект "Благоустройство территории"		
Изм. Кол. уч.	Лист N док.	Подпись	Дата			
Директор				Территория, расположенная по адресу: Иркутская область, Иркутский район, д. Карлук, по ул. Школьная возле здания Администрации.	Стадия	Лист	Листов
ГИП					Р	2	
ГАП							
Архитектор				Анализ участка. Фотофиксация. Ведомость рабочих чертежей основного комплекта ГП.	Карлукское муниципальное образование АДМИНИСТРАЦИЯ		
Н. контроль						

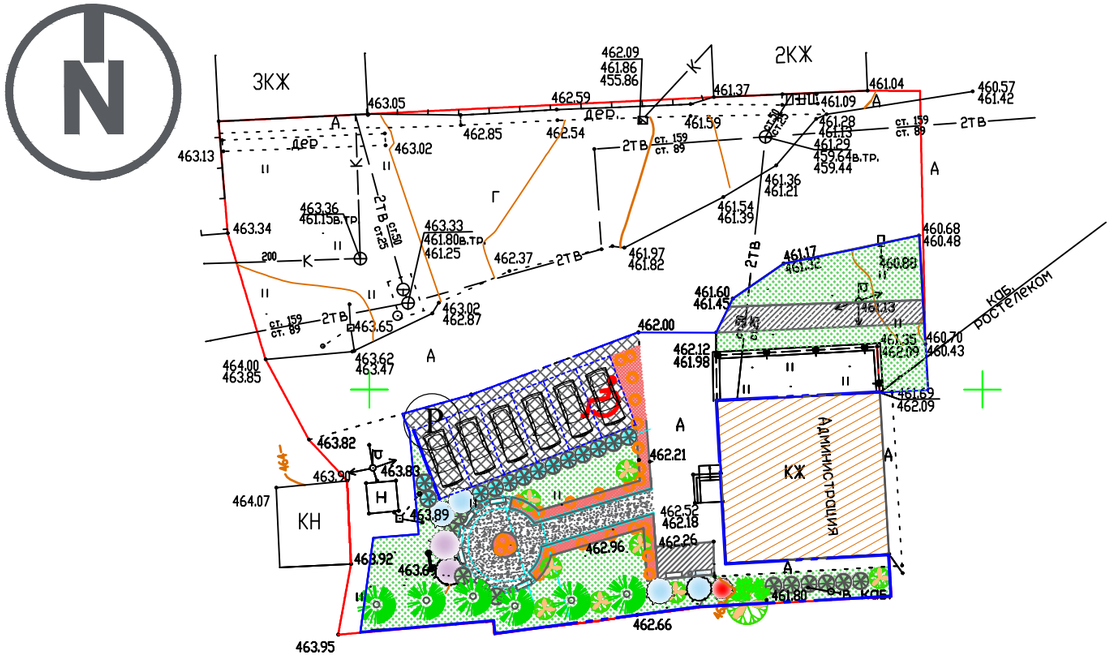

Размещение открытой автостоянки предусмотрено на месте существующей автостоянки рядом со зданием Администрации.
Сбор мусора производится в урны на площадке рядом со зданием Администрации.
Общее количество запроектированных машино-мест 6 м/м.
Проектными решениями предусмотрено место для парковки личного автотранспорта маломобильных групп в соответствии с СП 59.13330.2012

БАЛАНС БЛАГОУСТРАИВАЕМОЙ ТЕРРИТОРИИ

N п/п	Наименование	в границах благоустраеваемой территории	
		Кол-во м2	% к уч-ку
1	Площадь в границах благоустройства участка	742,0	100
2	Площадь покрытий всего , в т.ч. :	742,0	100
	-щебеночное покрытие (автостоянка)	125,6	16,9
	-щебеночное покрытие (тип 2)	57,0	7,7
	-щебеночное покрытие (тип 3)	12,85	1,7
	-газон	355,5	47,9
	-цветник	35,8	4,82
	-асфальтовое покрытие (существующее)	122,6	16,5
	-асфальтовое покрытие (тип 4)	32,7	4,4
3	Площадь озеленения	391,3	52,7

ВЕДОМОСТЬ ЗДАНИЙ И СООРУЖЕНИЙ

номер по плану	Обозначение типового проекта	Этажность	Количество		Площадь, кв. м			Строит. объем куб.м	
			Зданий	Всего	Застройки		Общая	Надземной части	Подземной части
					Здания	Всего	Здания		
1	Существующее здание	1	1	1	182.6	182.6	165,0	500,0	–

ВЕДОМОСТЬ ПЛОЩАДОК

Позиция	Наименование	Количество, шт	
		По ТЗ.	По проекту
Р	Проектируемые приобъектные автостоянки	6	6

УСЛОВНЫЕ ОБОЗНАЧЕНИЯ

Обознач. на генплане	Наименование	Примечание
	Тип 1. Автостоянка (отсыпка гравием)	
	Граница благоустройства участка	
	Граница отвода участка	
	Место для стоянки инвалидов	
	Газон	
	Существующие здания и сооружения	
	Деревья хвойные	
	Кустарники	
	Деревья лиственные	
	Цветник	
	Тип 2. Тротуар, площадка (отсыпка гравием)	
	Тип 3. Площадки , тротуар (отсыпка гравием)	
	Тип 4. Тротуар (асфальтобетон)	

				151.001.001–ГП
				Дизайн проект "Благоустройство территории"
Изм. Кол.уч.	Лист N док.	Подпись	Дата	
Директор				Территория, расположенная по адресу: Иркутская область, Иркутский район, д. Карлук, по ул. Школьная возле здания Администрации.
ГИП				Стадия: Р; Лист: 3; Листов:
ГАП				
Архитектор				Генеральный план. Масштаб 1:100
				Карлукское муниципальное образование АДМИНИСТРАЦИЯ
Н. контроль				

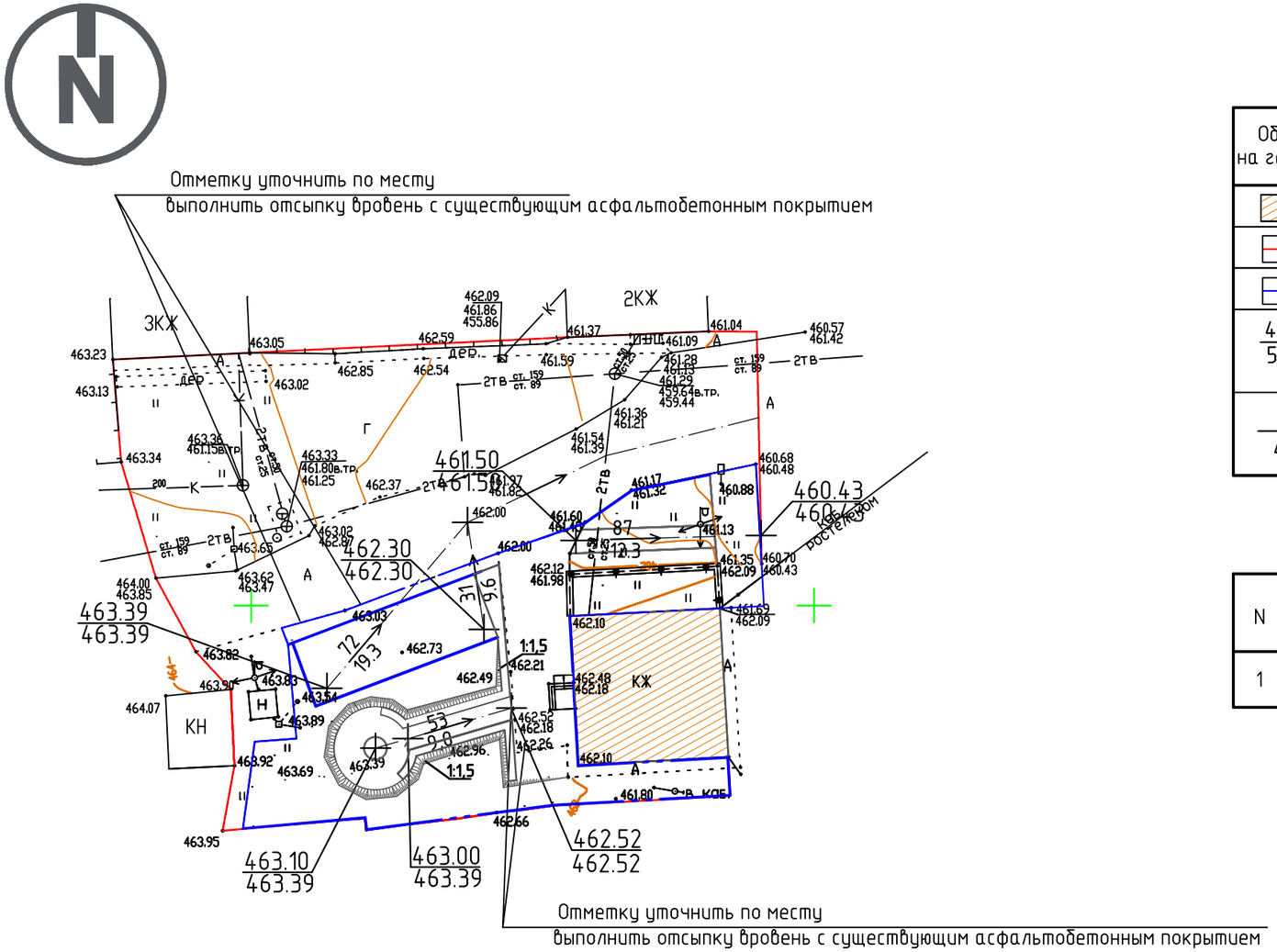

УСЛОВНЫЕ ОБОЗНАЧЕНИЯ

Обознач. на генплане	Наименование	Примечание
	Существующее здание	
	Граница отвода участка	
	Граница благоустройства	
499.30 / 501.70	Проектная отметка в точке перелома Фактическая отметка рельефа	
19 / 44.500	Уклон в тысячных Расстояние в метрах	

ВЕДОМОСТЬ РАБОТ ПО ПОДГОТОВКЕ ТЕРРИТОРИИ

N	Наименование	Ед. измер.	Кол-во	Примечание
1	Демонтаж разрушенного бордюрного камня БР.300.30.15	м.п.	2	

1. План организации рельефа выполнен на топооснове М 1:100, предоставленной заказчиком в 2019 г.
2. Проектные отметки проездов и дорожек даны по верху покрытия.
3. Ведомость зданий и сооружений см. лист ПЗУ-1.
4. При производстве работ обратить внимание на места прокладки инженерных сетей.
5. План организации рельефа выполнен без учета гидрологических и геологических условий площадки строительства, обследования не производились.

				151.001.001-ГП			
				Дизайн проект "Благоустройство территории"			
Изм. Кол.уч.	Лист N док.	Подпись	Дата				
Директор				Территория, расположенная по адресу: Иркутская область, Иркутский район, д. Карлук, по ул. Школьная возле здания Администрации.	Стадия	Лист	Листов
ГИП					Р	4	
ГАП							
Архитектор				План организации рельефа. Масштаб 1:100	Карлукское муниципальное образование АДМИНИСТРАЦИЯ		
Н. контроль							

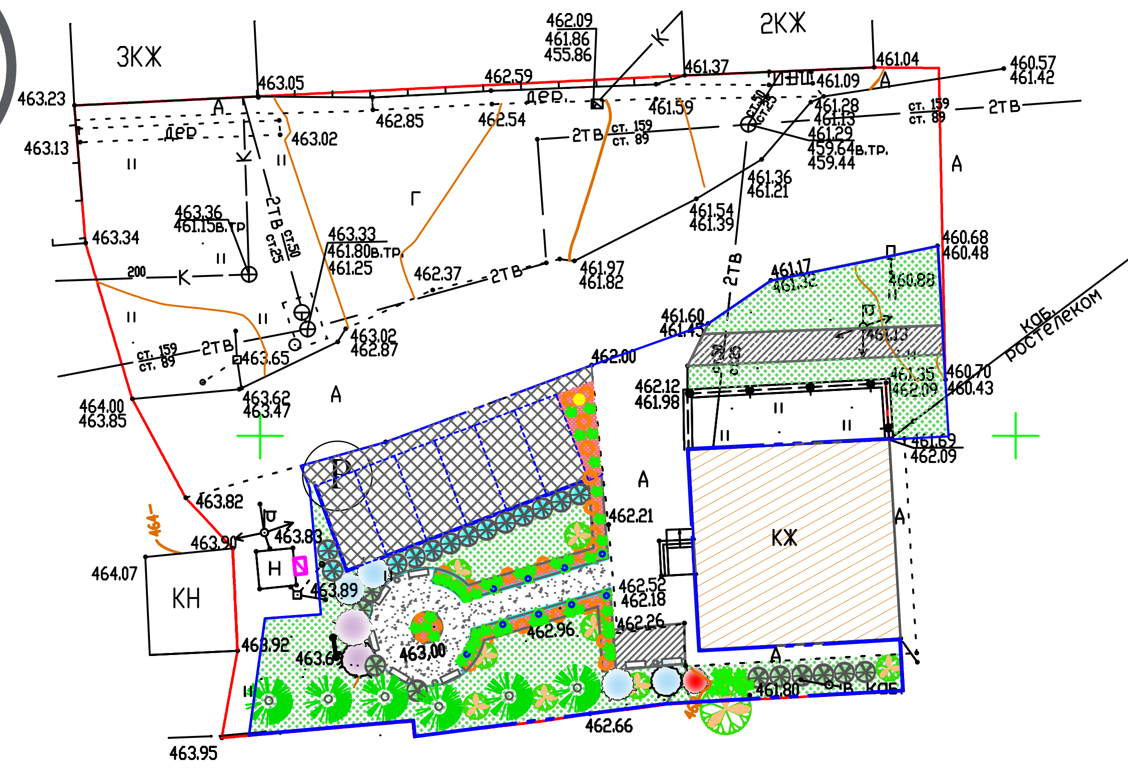

ВЕДОМОСТЬ ПРОЕЗДОВ, ТРОТУАРОВ, ДОРОЖЕК И ПЛОЩАДОК.

Условные обознач.	Наименование	Площадь покрытия, м^2	Бордюр из бетонного камня		Примечание
			Тип	п. м.	
	Автостоянка, тип 1	125,6	Бр100 30.15	33,65	
	Площадка, тип 2	57,0	Бр100 20.8	62,40	
	Площадка, тип 3	12,85	Бр100 20.8	–	
	Тротуар, тип 4	32,7	Бр100 20.8	32,8	
	Газон (бордюр по краю асфальта или щебня)	355,5	——	——	посчитан в п.2
	Цветник	35,8	БРШ50.20.8 СибКамень	6,3	500х200х80мм

ВЕДОМОСТЬ МАЛЫХ АРХИТЕКТУРНЫХ ФОРМ И ПЕРЕНОСНЫХ ИЗДЕЛИЙ

Позиция	Наименование	Кол-во шт.	Примечание
•	Урна 350х350х600 Арт.У-1, (вес 10 кг)	3	ООО"Спорт-контур"
	Опоры ОТФ-9,0-2,0 с двумя светильниками LP-STREET 50 M1	1	ООО"АРБУС ЭЛЕКТРИК"
	Скамья 400х1300х750 Арт.СК-4 (вес 20)	7	ООО"Спорт-контур"
	Информационный щит 1000х1000 с с устройством освещения	6	"АСПРОФ"

УСЛОВНЫЕ ОБОЗНАЧЕНИЯ

Обознач. на генплане	Наименование	Примечание
	Существующие здания и сооружения	
	Граница благоустройства участка	
	Граница отвода участка	
	Место для стоянки инвалидов	

МАЛЫЕ АРХИТЕКТУРНЫЕ ФОРМЫ И ПЕРЕНОСНЫЕ ИЗДЕЛИЯ

Скамья 400х1300х350 Арт.СК-4

Клумба на сквере

Информационный щит 1000х1000 с устройством освещения

Урна 350х350х600 Арт.У-1

ВЕДОМОСТЬ ЭЛЕМЕНТОВ ОЗЕЛЕНЕНИЯ

Позиция	Наименование породы или вида насаждения	Высота м	Кол-во шт.	Примечание
	Газон.	–		Посев трав с подсыпкой растительного слоя грунта
	Цветник : ирисы (12) + лилейник (28)	–	12+28	масса одного саженца – 0,2 кг.
	Ель обыкновенная	1,2-1,4	6 шт.	масса одного саженца – 50 кг.
	Сирень обыкновенная Принц Волконский	1,2	2 шт.	масса одного саженца – 10 кг.
	Рябина обыкновенная	1-1,4	8 шт.	масса одного саженца – 10 кг.
	Кустарник Спирея Грефштейм (рядовая посадка)	0,6	13 шт.	масса одного саженца – 7 кг.
	Кустарник Калина обыкновенная	0,7	1 шт.	масса одного саженца – 7 кг.
	Кустарник Чубушник	0,4	4 шт.	масса одного саженца – 2 кг.
	Кустарник Спирея японская Широбана	0,3	25 шт.	масса одного саженца – 2 кг.
	Кустарник Дерен белый (рядовая посадка)	0,7	10 шт.	масса одного саженца – 7 кг.

1. Данный чертеж выполнен на основании генплана см. лист ГП-1
2. Объем работ подсчитан в границах благоустройства участка.
3. Ведомость зданий и сооружений см. лист ПЗУ-1
4. Покрытие на съезде с запроектированной площадкой должно быть выполнено в стык с существующим покрытием дороги.
5. При производстве работ обратить внимание на места прокладки инженерных сетей.
6. Разбивка благоустройства произведена от асфальтового покрытия.
7. При реализации проекта руководствоваться требованиями СП 82.13330.2016 "Благоустройство территории"
8. Разбивка дана в метрах.
9. Газон устроить из 100% растительной земли h=0.20 м.
10. Переносные изделия устанавливать по месту.
11. Озеленение производить только здоровым, стандартным, посадочным материалом.
12. Для устройства газона использовать травосмесь: мятлик луговой-20%, овсяница красная -40%, райграс пастбищный – 40%. Семена засевать на глубину 1.0-2.0см.
13. Урны и скамьи вмонтировать с заливкой ям бетоном класса В 7,5 М100 – общим объемом 0,64м3.

				151.001.001-ГП			
				Дизайн проект "Благоустройство территории"			
Изм. Кол.уч.	Лист N док.	Подпись	Дата				
Директор				Территория, расположенная по адресу: Иркутская область, Иркутский район, д. Карлук, по ул. Школьная возле здания Администрации.	Стадия	Лист	Листов
ГИП					Р	5	
ГАП							
Архитектор				План благоустройства территории. Масштаб 1:100	Карлукское муниципальное образование АДМИНИСТРАЦИЯ		
Н.контроль							

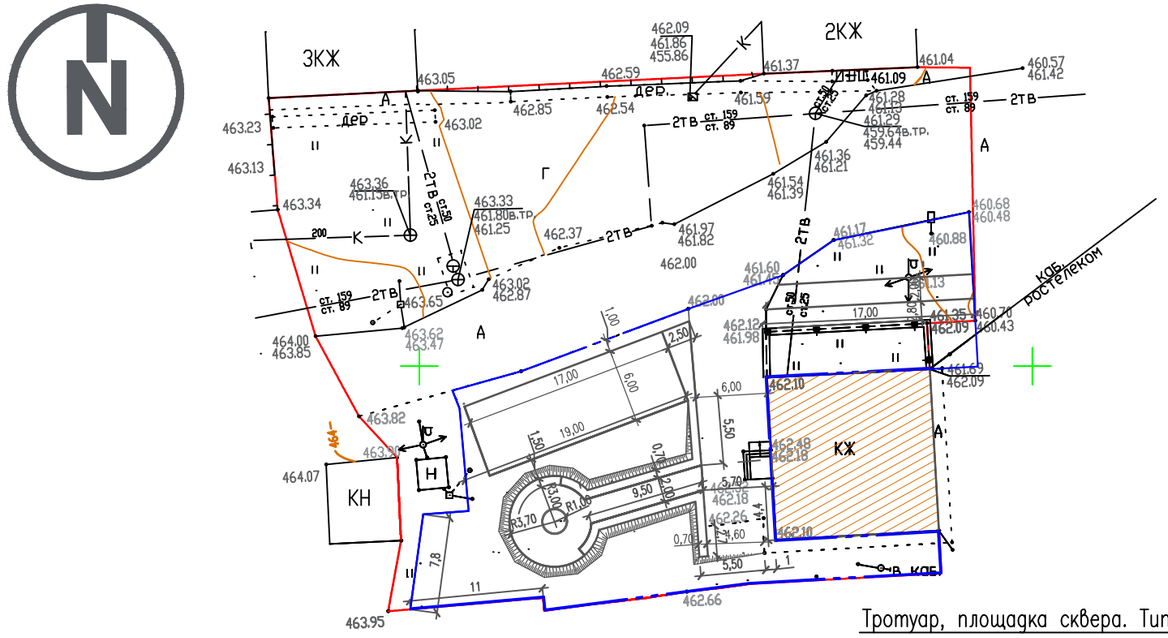

УСЛОВНЫЕ ОБОЗНАЧЕНИЯ

Обознач. на генплане	Наименование	Примечание
	Существующее здание	
	Граница отвода участка	
	Граница благоустройства	

ВЕДОМОСТЬ ОБЪЕМОВ ЗЕМЛЯНЫХ МАСС

Наименование грунта	Количество м3		Приме-чание
	Всего		
	Насыпь (+)	Выемка (−)	
1. Грунт планировки территории	———	23,85	
срезка загрязненного грунт (h−0.20м)			
2.Замена загрязненного грунта на участках насыпи (h−0.20м)	———		
3.Грунты вытесняемые :			
−фундаментами зданий и сооружений	———	———	———
−устройство автостоянки тип 1	−25,1	———	
−устройство площадки тип 2	−4,6	———	
−устройство тротуара тип 3	−2,57	———	
−устройство газонов, цветников	−78,2	———	
−устройство тротуара тип 4	−8,17	———	
4.Поправка на уплотнение грунта (5%)	5,9	———	
Итого :	124,5		
Недостаток растительного грунта клумб, газонов и посадки деревьев.	93.0		Привезти

Конструкция покрытия автостоянки. Тип1.

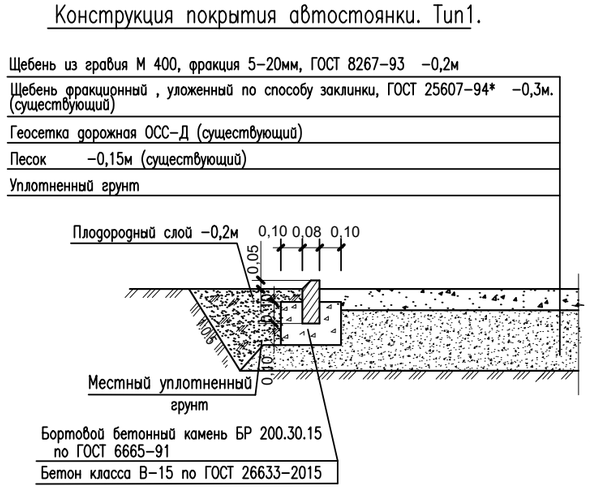

Тротуар, площадка сквера. Тип 2.

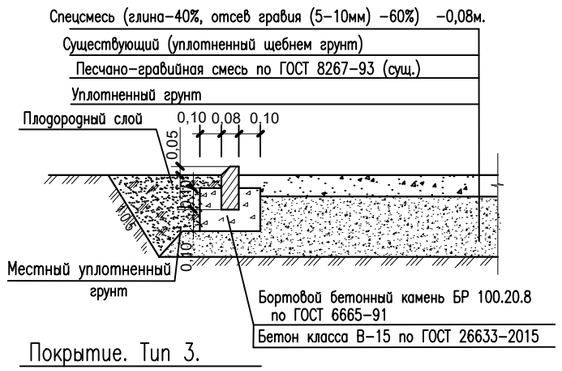

Покрытие. Тип 3.

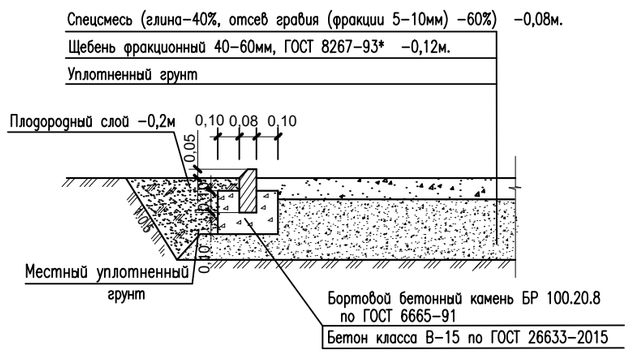

Тротуар тип 4

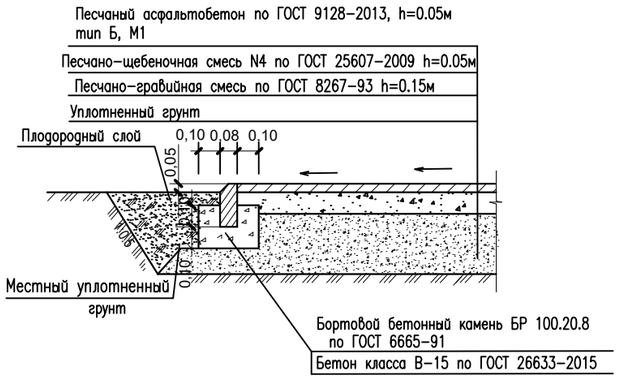

Площадка у администации .Тип 3.

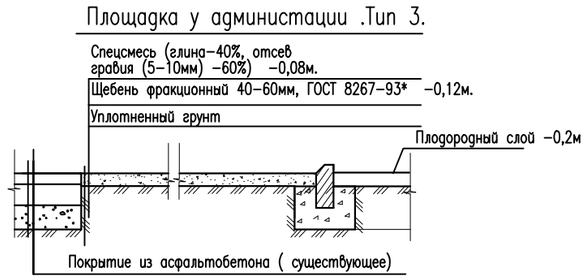

Изм.	Кол.уч.	Лист	N док.	Подпись	Дата
Директор					
ГИП					
ГАП					
Архитектор					
Н. контроль					

151.001.001–ГП

Дизайн проект "Благоустройство территории"

Территория, расположенная по адресу: Иркутская область, Иркутский район, д. Карлук, по ул. Школьная возле здания Администрации.

Стадия	Лист	Листов
Р	6	

Разбивочный план.
Масштаб 1:100

Карлукское муниципальное образование АДМИНИСТРАЦИЯ

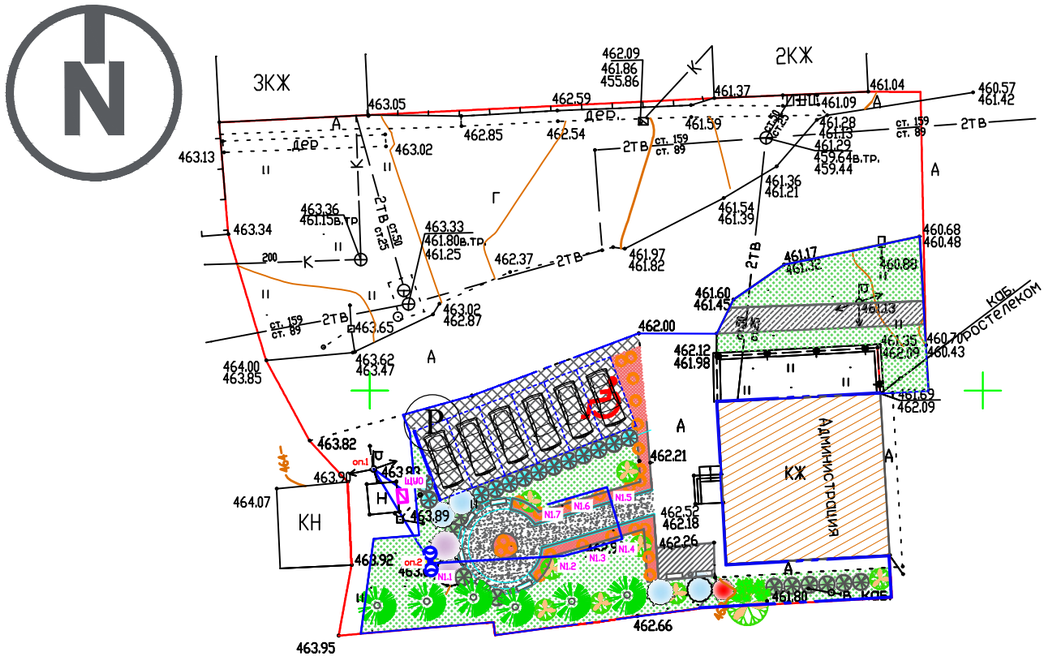

Общие данные

Настоящая рабочая документация по титулу "Благоустройство территории, расположенной по адресу: Иркутская область, Иркутский район, д. Карлук, по д. Карлук, по ул. Школьная здания Администрации.

Исходные данные для проектирования:

- задание от Заказчика;
- согласованные основные технические решения.

Проектом предусматривается освещение общественной территории.

Управление освещением выполняется от ящика управления освещением ЯУО 9601–3474.

Светильники, применяемые в проекте:

1. Светильник LP–STREET 50Вт М1 в количестве 2 шт.

Для освещения территории предусматривается кабель СИП–2 1х35+1х35. Заземление вводного щита предусматривается в соответствии с пунктом 1.7.61 – на вводе в любую электроустановку системы заземления TN рекомендуется установка заземляющего устройства, имеющего сопротивление растеканию тока 30 Ом для трехфазной сети. Для этого от шины РЕ проводом ПВ–3 1х10 выполняется соединение с контуром заземления. Контур заземления выполняется тремя стальным уголками (по форме равнобедренного треугольника), вбиваемыми в землю на расстоянии не менее 1м от фундамента сооружения, на расстоянии не менее 2м друг от друга. Уголки соединяются стальной полосой 50х5.

Сопротивление заземляющего устройства в любое время года не должно превышать 30 Ом, при сопротивлении заземляющего устройства свыше 30 Ом – устанавливаются дополнительные заземлители.

Металлический корпус щита подлежит присоединению к шине РЕ проводником ПВ–3 1х4.

Электрооборудование, электроустановочные изделия и кабельно–проводниковая продукция, включенные в спецификацию оборудования, должны иметь Российские сертификаты соответствия, а кабельная продукция – сертификаты соответствия в области пожарной безопасности.

- Все электромонтажные работы выполняются в соответствие с ГП, СНиП 3.05.06–85.

УСЛОВНЫЕ ОБОЗНАЧЕНИЯ

Граница благоустройства участка

Граница отвода участка

N1.1 Опора освещения ОТФ–9,0–2,0 со светильником консольным LP–STREET 50Вт М1

Щит уличного освещения ЯУО 9601–3474

Итого:

Оголовник двухрожковый "ООО"АРБУС ЭЛЕКТРИК"

Светильник LP–STREET 50Вт М1 – 2 шт.
Опора ОТФ–9,0–2,0 – 1 шт.
Щит управления уличным освещением ЯУО 9601–3474 – 1 шт.
СИП–2 1х35+1х35 –30 м
Кабель КГ–ХЛ 3х25 +1х10 –8м
Материалы для монтажа опоры :
Бетон тяжелый В15,М200, ГОСТ 26633–2015 –0,083м3,
Щебень фракции 10–20 , ГОСТ 8267–93 – 0,163м3;

Ведомость ссылочных и прилагаемых документов

Обозначение	Наименование	Примечание
	Ссылочные документы	
ПУЭ, 7 изд.	Правила устройства электроустановок	
СП 76.13330.2016	Электротехнические устройства	
СП 256.1325800.2016	Электроустановки жилых и общественных зданий. Правила проектирования и монтажа	
СП 52.13330.2011	Естественное и искусственное освещение	

				151.001.001–ЭН		
Изм. Кол.уч.	Лист N док.	Подпись	Дата	Дизайн проект "Благоустройство территории"		
Директор				Территория, расположенная по адресу: Иркутская область, Иркутский район, д. Карлук, по ул. Школьная возле здания Администрации.	Стадия	Лист	Листов
ГИП					Р	1	2
ГАП							
Архитектор				План расположения электрооборудования наружного электроосвещения. Масштаб 1:50	Карлукское муниципальное образование АДМИНИСТРАЦИЯ	
Н. контроль						

Схема крепления провода на опору (оп.1, оп.2)

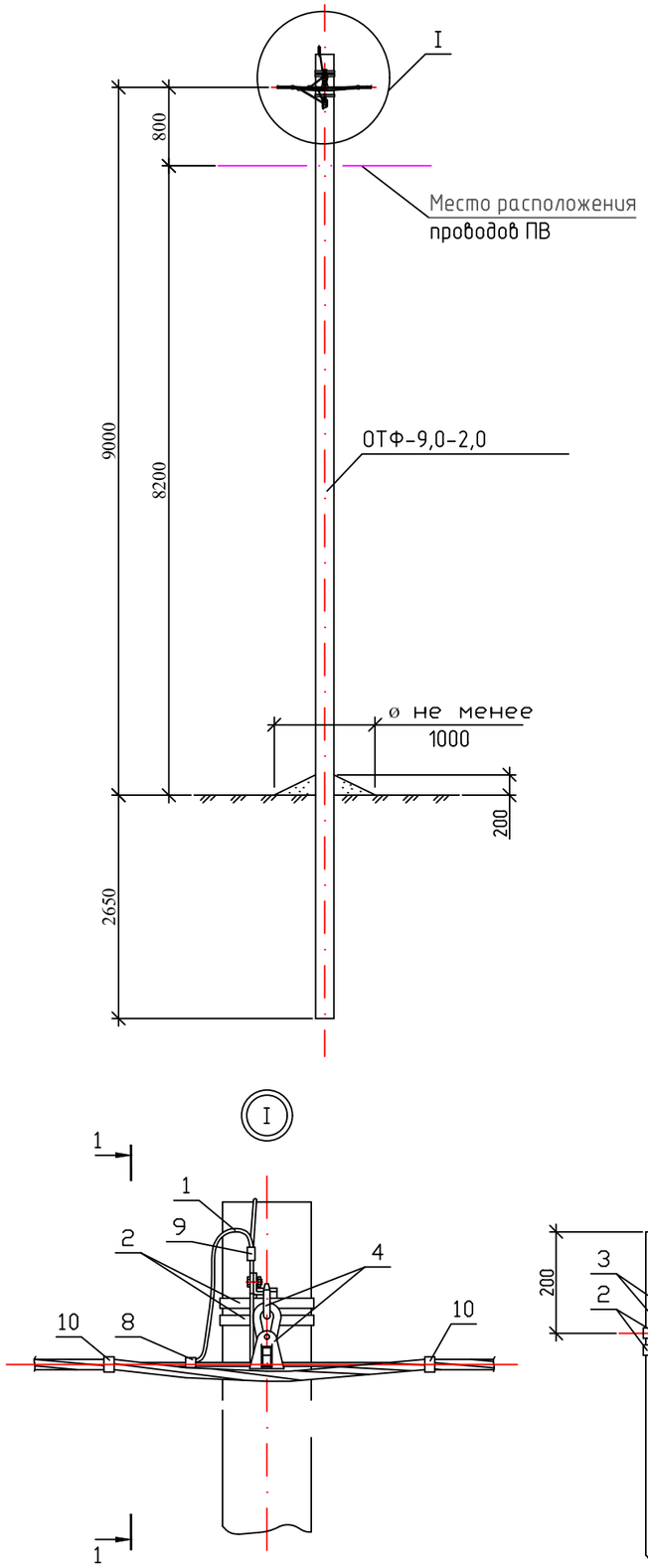

Установка светильников на опору (оп.2)

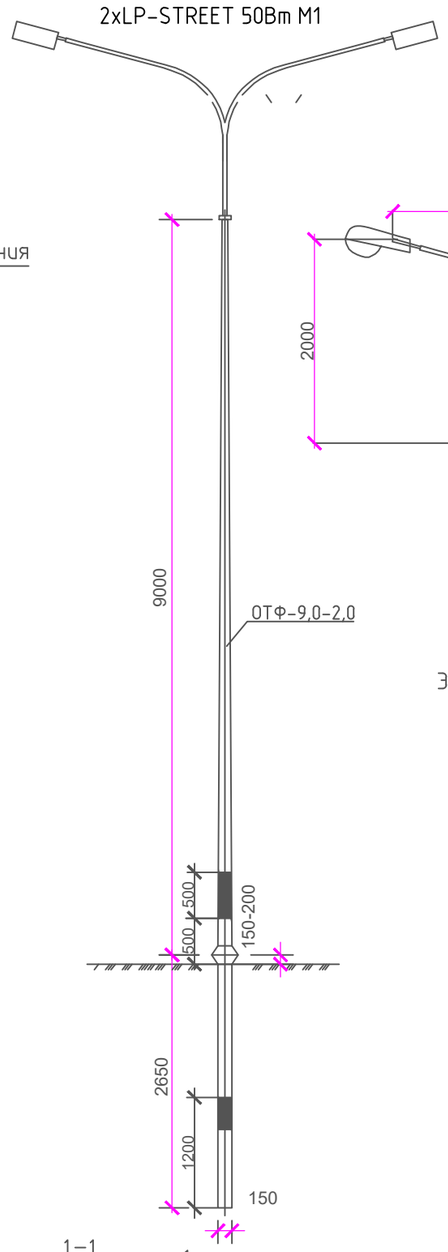

Оголовник двухрожковый
"ООО"АРБУС ЭЛЕКТРИК"

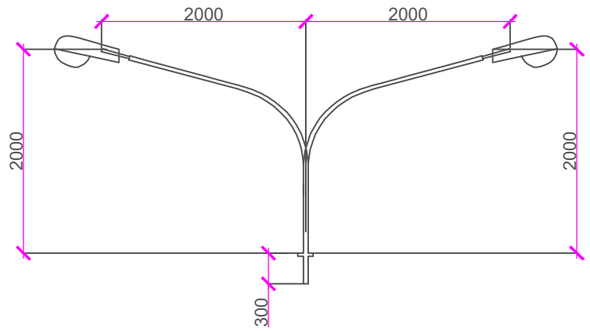

Эскиз заземления опоры ООК-И8

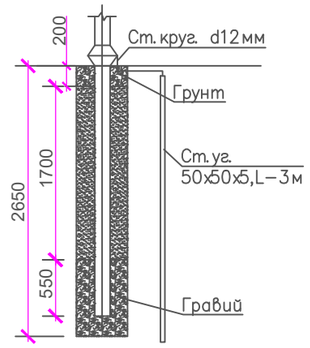

Опорный фланец

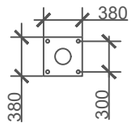

1-1

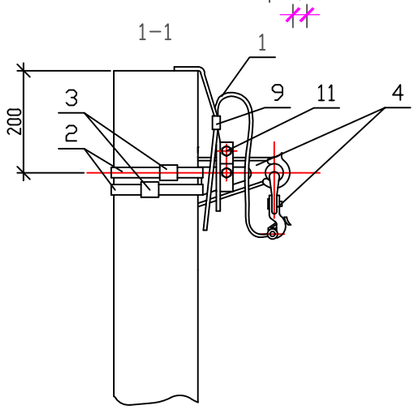

Таблица расчета материалов для подвеса провода на опоре

Марка поз.	Наименование обозначение	Кол. на 1 оп.	Всего	Масса ед., кг
	Стальные конструкции			
1	Заземляющий проводник ЗП1М см. 26.0085-42	1	1	-
	Линейная арматура			
2	Металлическая лента 20х0,7(0,8)х1000 мм F 20	2	2	0,122
3	Скрепа С20	2	2	0,01
4	Комплект промежуточной подвески ES 1500	1	1	0,54
5	Зажим ЗПВ	1	1	0,14
6	Зажим ПС-1-1А	1	1	0,20
7	Кабельный ремешок KR 1, для d=45 мм, СИП 35	2	2	0,026
8	Зажим KZP2	1	1	0,16
	Для опоры существующей			
9	Металлическая лента F 207 (СИП) 2м	1	1	-
10	Зажим анкерный PA25x100	1	1	-
11	Стяжной хомут СИП E778	3	3	0,03
12	Наконечник CPTAU 16	4	4	0,03
13	Анкерный зажим PA2/25 S	1	1	-
14	Прокалывающий зажим СТ16А(16-95/1,5-16мм2)	2	2	-
	Для Щитка			
15	Крюк с резьбой ВТ 8	1	1	0,058
16	Зажим анкерный PA2/25 S	1	1	-
17	Фасадное крепление BRPF105,6	1	1	0,06
18	Прокалывающий зажим СТ25Р(10-95/1,5-10мм2)	2	2	-
19	Колпачек СЕ6-35	2	2	0,003

				151.001.001-ЭН			
				Дизайн проект "Благоустройство территории"			
Изм. Кол. уч.	Лист N док.	Подпись	Дата				
Директор				Территория, расположенная по адресу: Иркутская область, Иркутский район, д. Карлук, по ул. Школьная возле здания Администрации.	Стадия	Лист	Листов
ГИП					Р	2	
ГАП							
Архитектор				Схема установки светильников. Схема крепления провода к опоре. Материалы.	Карлукское муниципальное образование АДМИНИСТРАЦИЯ		
Н. контроль							